4886

арматура	металл
покрытие	античная бронза
декор	хрусталь, прозрачный/янтарный
плафон	стекло «янтарный» градиент
ламп в комплекте	нет

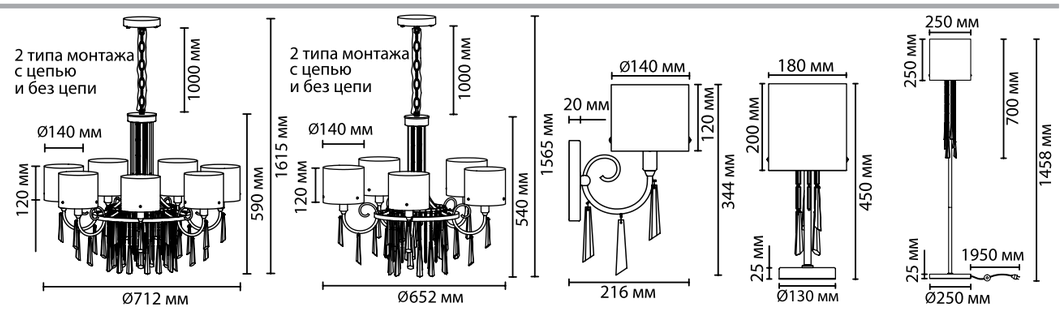

4886/7	4886/5	4886/1W	4886/1T	4886/1F
7 × E14 × 40W	5 × E14 × 40W	1 × E14 × 40W	1 × E14 × 40W	1 × E27 × 40W
крепеж: планка	крепеж: планка	крепеж: планка	выкл. на шнуре	выкл. на шнуре

ODEON LIGHT *Exclusive*

HALL COLLECTION

Nicole

Линия светильников Nicole — это легкая американская классика в современной интерпретации. В ней сочетаются классическая форма и актуальные сегодня декоративные приемы в виде градиента на стекле и оригинальных форм стеклянных подвесок. Люстры серии Nicole имеют в комплекте два типа крепления — потолочное и на цепи. Стеклянные плафоны с эффектом градиента и хрустальные прозрачные и коньячного цвета подвески изящно сочетаются с бронзовым оттенком металла.

2 в 1
потолочный вариант и на цепи

4886/5

4886/1F

4886/1W

4886/7

4886/1T

Exclusive