ARTE LAMP

ASSEMBLY INSTRUCTION

A3479PL-3CC

ИНСТРУКЦИЯ

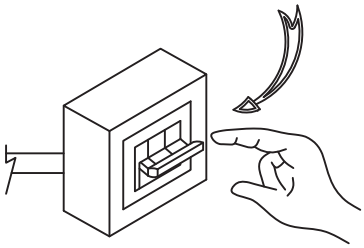

OFF 1

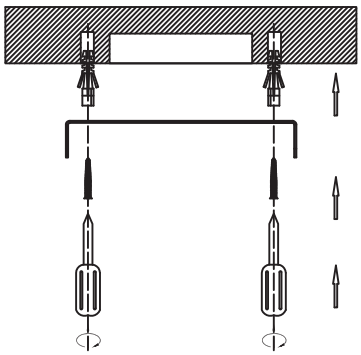

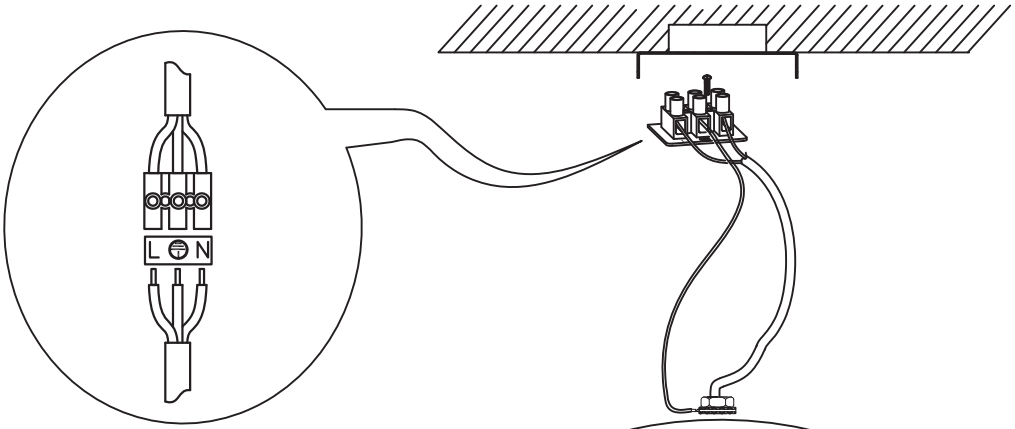

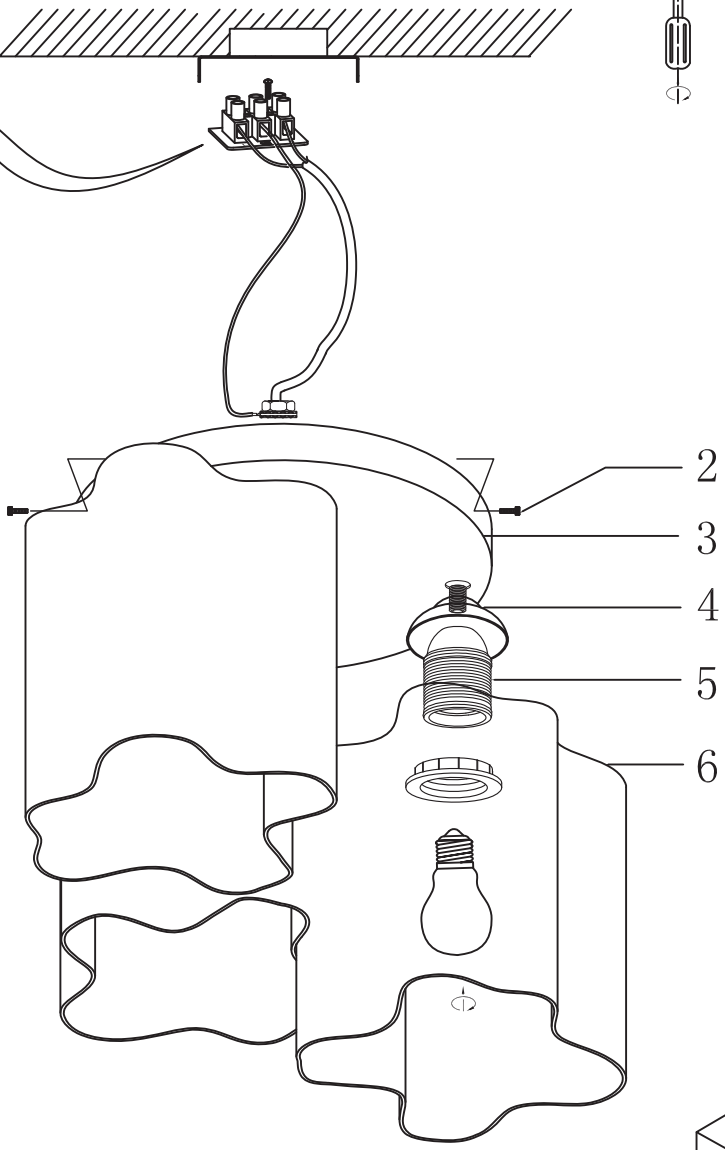

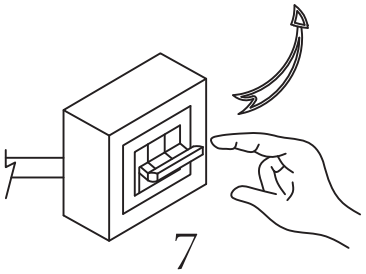

7

ON