ARTE LAMP

ASSEMBLY INSTRUCTION

A4285SP-1AM
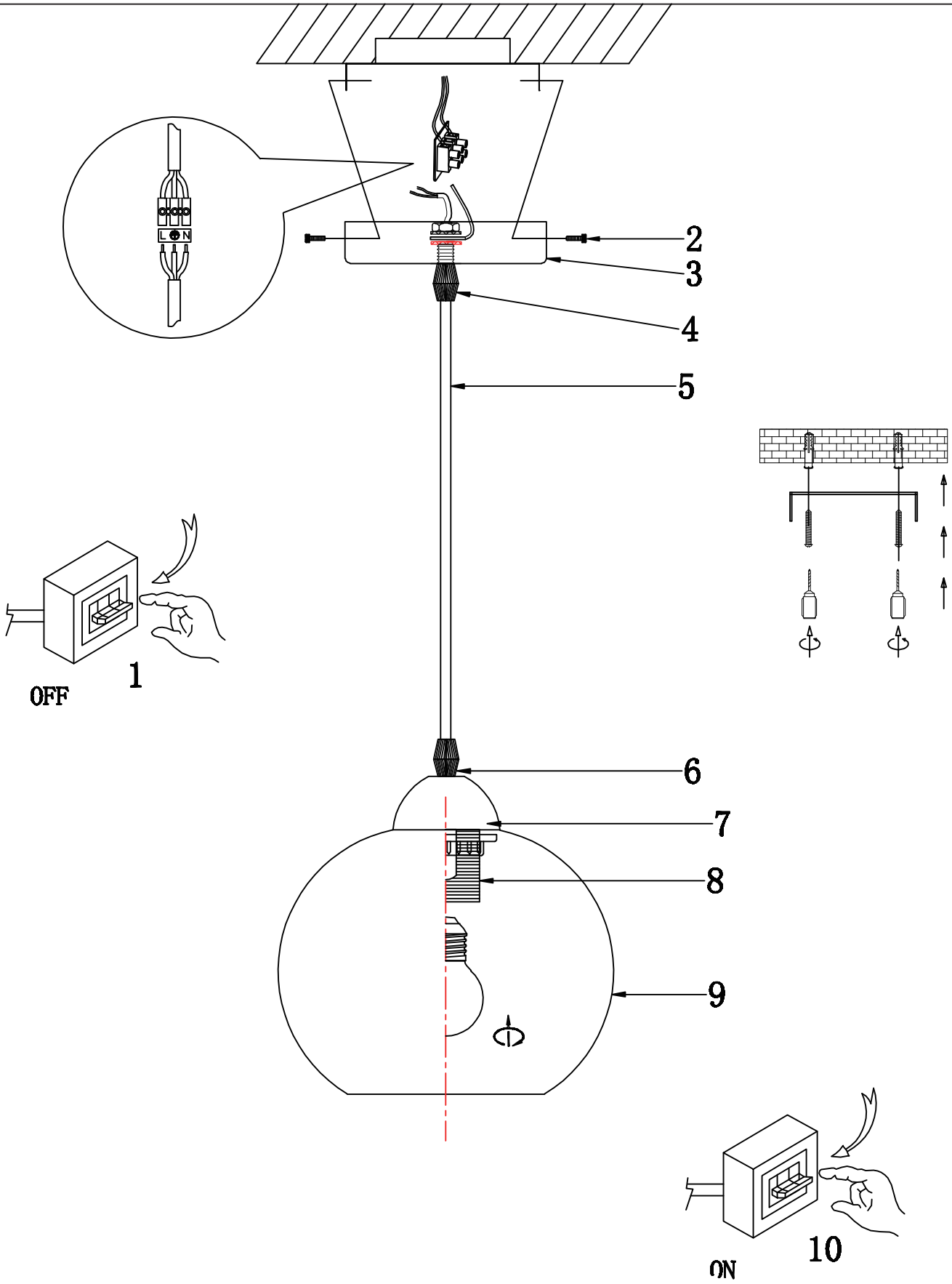
ИНСТРУКЦИЯ