ARTE LAMP

ASSEMBLY INSTRUCTION

ИНСТРУКЦИЯ
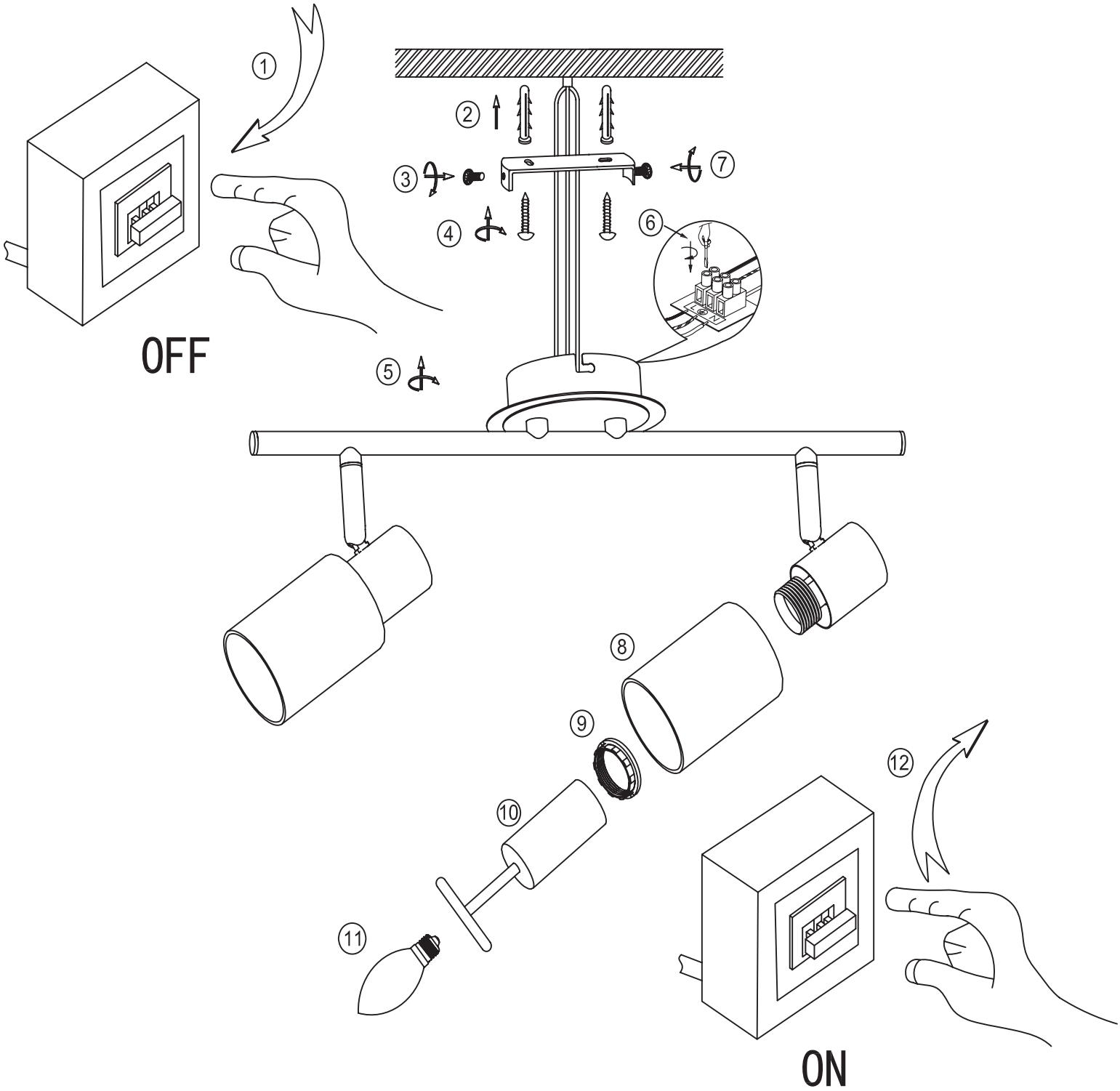
A4510PL-2SS