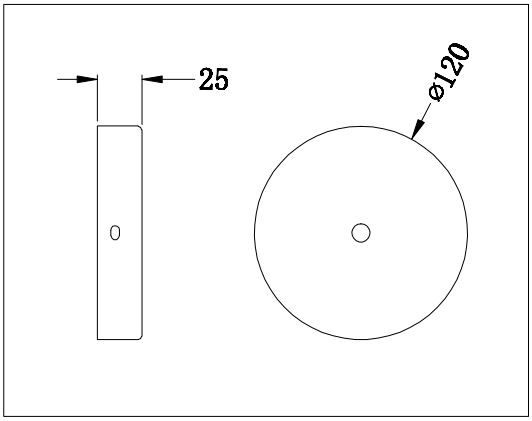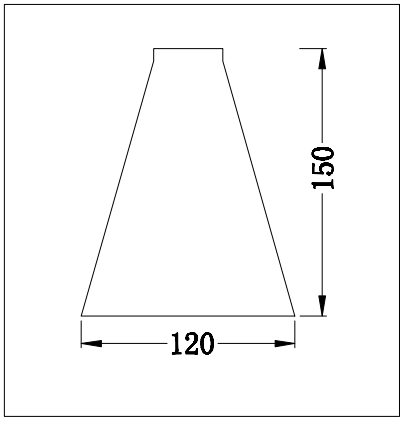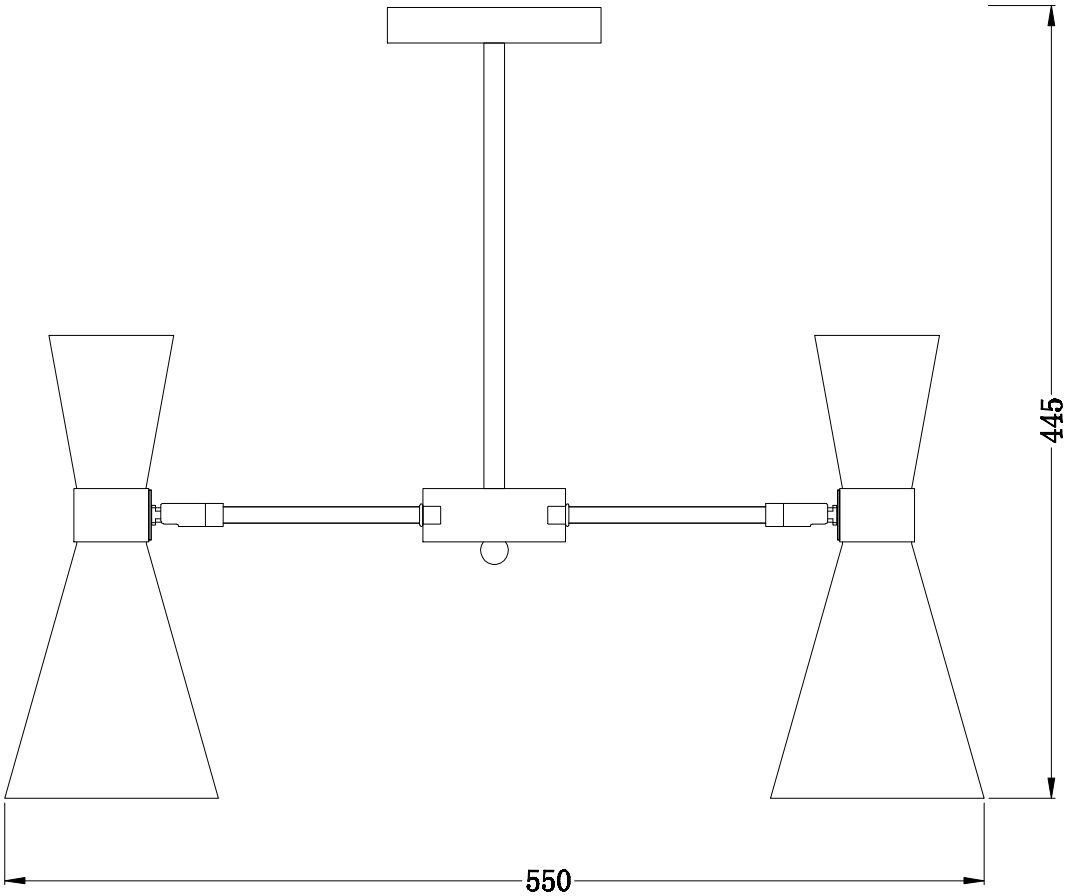3661/3C